starve

Blood of Steel

pank

キャラクターシート

PL コントロール・マップ

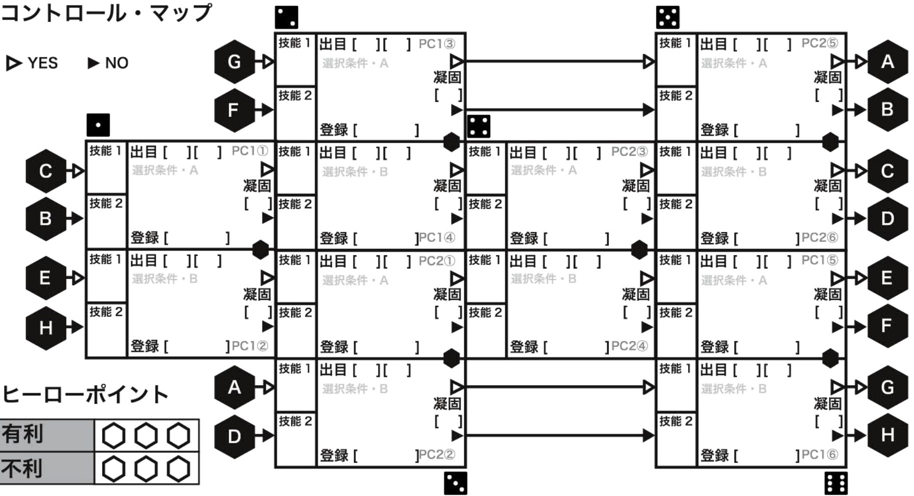

▷ YES
▶ NO
G
F
C
B
E
H
A
D
技能 1
技能 2
出目 [ ][ ] PC1③
選択条件・A
凝固 [ ]
登録 [ ]
出目 [ ][ ] PC2⑤
選択条件・A
凝固 [ ]
登録 [ ]
出目 [ ][ ] PC1①
選択条件・A
登録 [ ]
出目 [ ][ ]
選択条件・B
登録 [ ]PC1④
出目 [ ][ ] PC2③
選択条件・A
登録 [ ]
出目 [ ][ ]
選択条件・B
登録 [ ]PC2⑥
出目 [ ][ ]
選択条件・B
登録 [ ]PC1②
出目 [ ][ ] PC2①
選択条件・A
登録 [ ]
出目 [ ][ ]
選択条件・B
登録 [ ]PC2④
出目 [ ][ ] PC1⑤
選択条件・A
登録 [ ]
出目 [ ][ ]
選択条件・B
登録 [ ]PC2②
出目 [ ][ ]
選択条件・B
登録 [ ]PC1⑥

PL ヒーローポイント

有利	⬡ ⬡ ⬡
不利	⬡ ⬡ ⬡

PL キャラクター (PC1)

キャラクター名		
血統名	得意技能	不得意技能
メモ		

PL キャラクター (PC2)

キャラクター名		
血統名	得意技能	不得意技能
メモ		

ST シート

ST BOSS

血統名	得意技能 or 技能 1	不得意技能 or 技能 2	出目	登録	凝固
			[ ][ ]		

PL アルカナ表

出目	アルカナ	キーワード
11	魔術師	技術、工夫、知識、インチキ
12	女教皇	直感、インスプレーション、秘密、創作
13	女帝	恵み、豊かさ、発展、母性
14	皇帝	責任感、ルール、厳しさ、父親
15	法王	アドバイス、心の価値、正しい道、導く者
16	恋愛	芽生え、一目惚れ、楽しさ、恋
22	戦車	勇気、まっすぐ進む、正直に話す、勝利
23	正義	冷静、公平を保つ、バランス、正しい道
24	隠者	集中する。陰の努力、時間、勉強
25	運命	転機、チャンス、次のステージ、変化
26	剛毅	コントロール、説得、受け止める力、不屈
33	死刑者	試練、不自由、スランプ、逆の視点
34	死神	終わり、死、捨てる、負ける
35	節制	節度ある行い、の適応、誠実さ、礼儀
36	悪魔	誘惑、欲望、心の隙
44	塔	心、アクシデント、いざこざ、破壊
45	星	希望、許し、新しい可能性、目標
46	月	勇気、まっすぐ進む、正直に話す、勝利
55	太陽	幻想、直感、不安、裏切り
56	審判	復活、回復、思い出す、過去に学ぶ
66	世界	ハッピーエンド、ゴール、円環、特別
任意	愚者	未知の可能性、恋の始まり、秘めた才能

PL イベント表

出目	イベント	イベント達成条件
11	ドローン群を潰すため、空中補給を受けねば	2人の1サイクル中の判定値の合計が14以上
12	母船に敵のミサイルが！？迎撃しないと…	行動判定で(■、自由)を使用する ※順不同
13	敵のレーダーをまずは潰そう	2人の1サイクル中の判定値の合計が18以上
14	未登録兵器の攻撃を受ける。逆にチャンスか？	行動判定で(▲、■)を使用する ※順不同
15	BOSSが大量のデコイを出してきた	行動判定で(▲、自由)を使用する ※順不同
16	敵無人機の武器を奪えば使えそうだ	2人の1サイクル中の判定値の合計が14以上
22	敵無人機に囲まれた。なんとか切り抜けねば	2人の1サイクル中の判定値の合計が18以上
23	未確認のBOSSの情報が…。信頼できるか？	行動判定で(◆、●)を使用する ※順不同
24	母船から新兵器の武装コンテナが射出される	2人の1サイクル中の判定値の合計が14以上
25	BOSSの特殊兵器！？パイロットに影響が…	行動判定で(●、自由)を使用する ※順不同
26	敵スパイの機体が庇ってくれた。助けないと	2人の1サイクル中の判定値の合計が18以上
33	悪天候がジャミングに。それは敵も同じこと	行動判定で(■、◆)を使用する ※順不同
34	片方の安定翼がやられた。ギリギリいけるか？	行動判定で(◆、自由)を使用する ※順不同
35	攻撃禁止インターバルだ。体制を整えよう	2人の1サイクル中の判定値の合計が14以上
36	人質を取られ八百長を強要されるが、諦めない	行動判定で(●、▲)を使用する ※順不同
44	別ゲームの戦場と近い。これを利用できないか	2人の1サイクル中の判定値の合計が18以上
45	未登録兵器の攻撃を受ける。逆にチャンスか？	行動判定で(▲、■)を使用する ※順厳守
46	ゲームに関係無い民間船が！？　護らねば	2人の1サイクル中の判定値の合計が14以上
55	未確認のBOSSの情報が…。信頼できるか？	行動判定で(◆、●)を使用する ※順厳守
56	悪天候がジャミングに。それは敵も同じこと	行動判定で(■、◆)を使用する ※順厳守
66	人質を取られ八百長を強要されるが、諦めない	行動判定で(●、▲)を使用する ※順厳守
任意	今は時間との戦い。装備を捨てて身軽に！！	2人の1サイクル中の判定値の合計が18以上